Svarvad fura

Art. 112

Mått: 85×85×1180

85×85mm

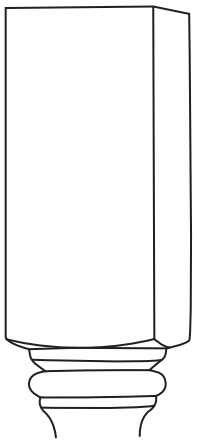

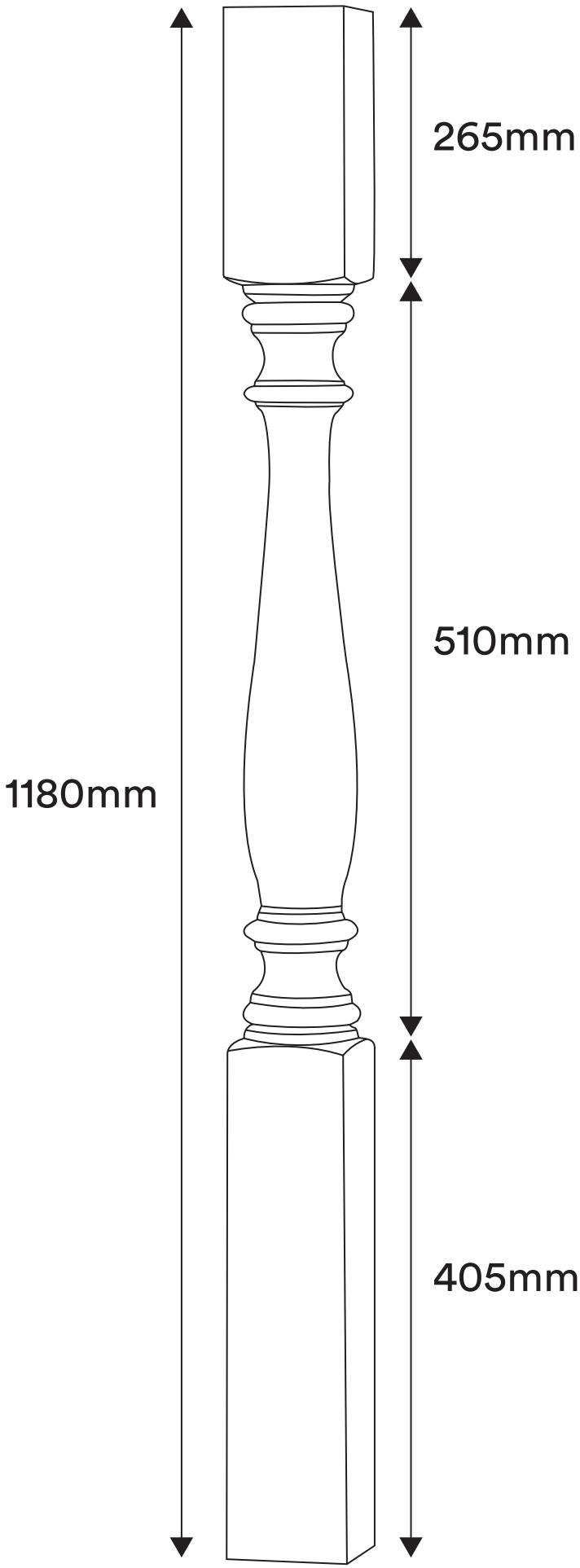

nordingrå

© Copyright 2024 NTAB